フレキハードルミニ用バー

NISHI

取扱説明書　　品番：T7100X

このたびは本品をお買い上げいただき、誠にありがとうございます。
ご使用になる前に必ず本取扱説明書をよくお読みになり、正しくご使用ください。
なお、お読みになった後は大切に保管し、必要なときにお読みください。

■　はじめに

本品は、当社製品「フレキハードルミニ(T7100)」専用の交換用バーです。
それ以外のフレキハードルには取り付けられませんのでご注意ください。

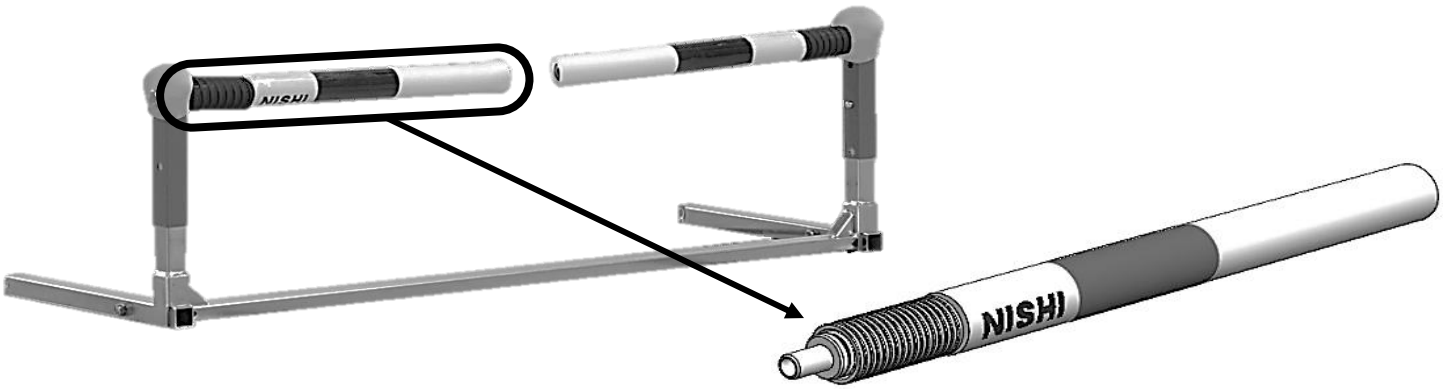

⃠ してはいけないこと

〇本来の用途以外で使用しないでください。
〇本品の分解、改造は決して行わないでください。

❗ 必ず行うこと

〇本品を屋外に放置しますと、劣化などの原因になりますので、使用しないときは必ず雨などが直接当たらない場所に保管してください。
〇お子様の手の届かない場所に保管してください。
〇汚れは、水で薄めた中性洗剤をやわらかい布に含ませて軽く拭き取ってください。

■　廃棄について

本品の廃棄に関しては、地域で定める条例に従ってください。

■　仕様

サイズ：(L)439mm
材　質：表面/発泡NBR、芯材/アルミ合金
　　機構部/アルミ合金、スチールスプリング
　　カバー/PE
重　量：約220g
　色　：白×黒
固定ボルト、平ワッシャー付き
台湾製
※外観及び仕様は、改善のため予告なく変更することがあります。
※交換方法は、2ページをご覧ください。

お問い合わせ
商品には万全を期しておりますが、万一不具合やその他ご不明な点などございましたら、ご購入店または弊社お客様相談室までお問い合わせください。
なお、輸送中に発生した異常や破損は賠償保険の対象になり、運送会社の証明が必要です。

株式会社ニシ・スポーツ　お客様相談室
〒136-0075　東京都江東区新砂3丁目1番18号
TEL:０３－６３６９－９０２４
受付時間：9:00～12:00/13:00～17:00
（土日、祝日及び弊社都合による休日を除く）
URL:https://www.nishi.com/

Copyright© NISHI All Rights Reserved.無断転載禁止

■　交換の仕方

●　使用工具

口径 17mm のスパナ　または　BOXレンチ

① バーを交換するフレキハードルの柱部のみ準備してください（図1）。

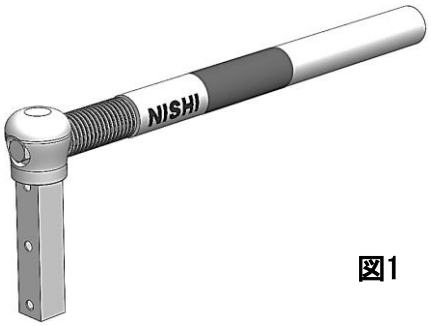

図1

② 工具を使用して、支柱側面のボルトを緩めます（図2）。

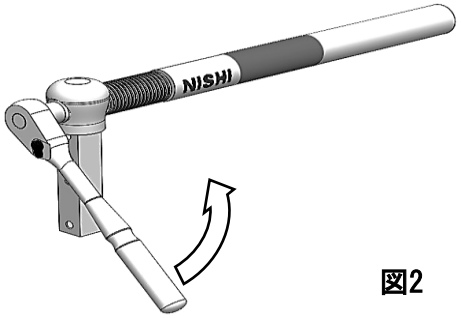

図2

③ ボルトとワッシャーを外し、バーを支柱から抜いてください（図3･4）。

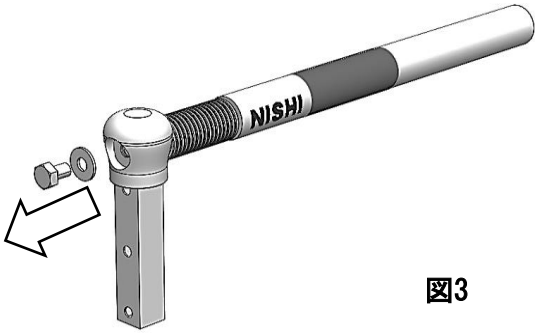

図3

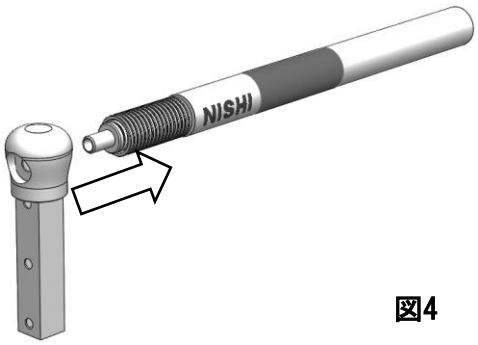

図4

④ 新しいバーを支柱に根元までしっかり差し込んでください。バーには左右の区別はありません（図5）。

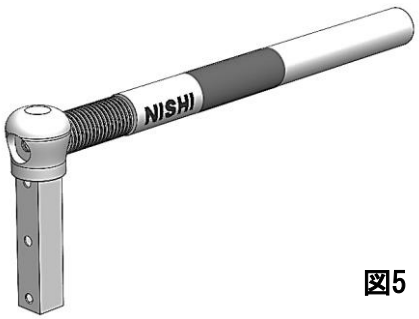

図5

⑤ バーを支柱に差し込んだら、外したワッシャーとボルトを手で締めます(図6）。

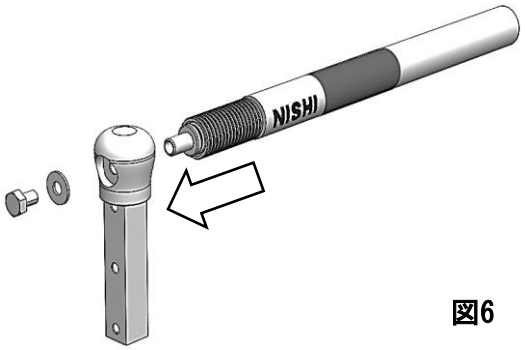

図6

⑥ 最後に、工具を使用してボルトを増し締めして完了です（図7）。

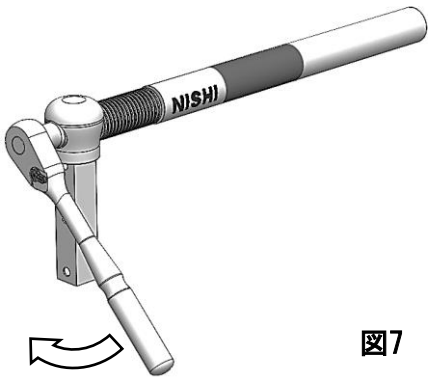

図7

Copyright© NISHI All Rights Reserved.無断転載禁止